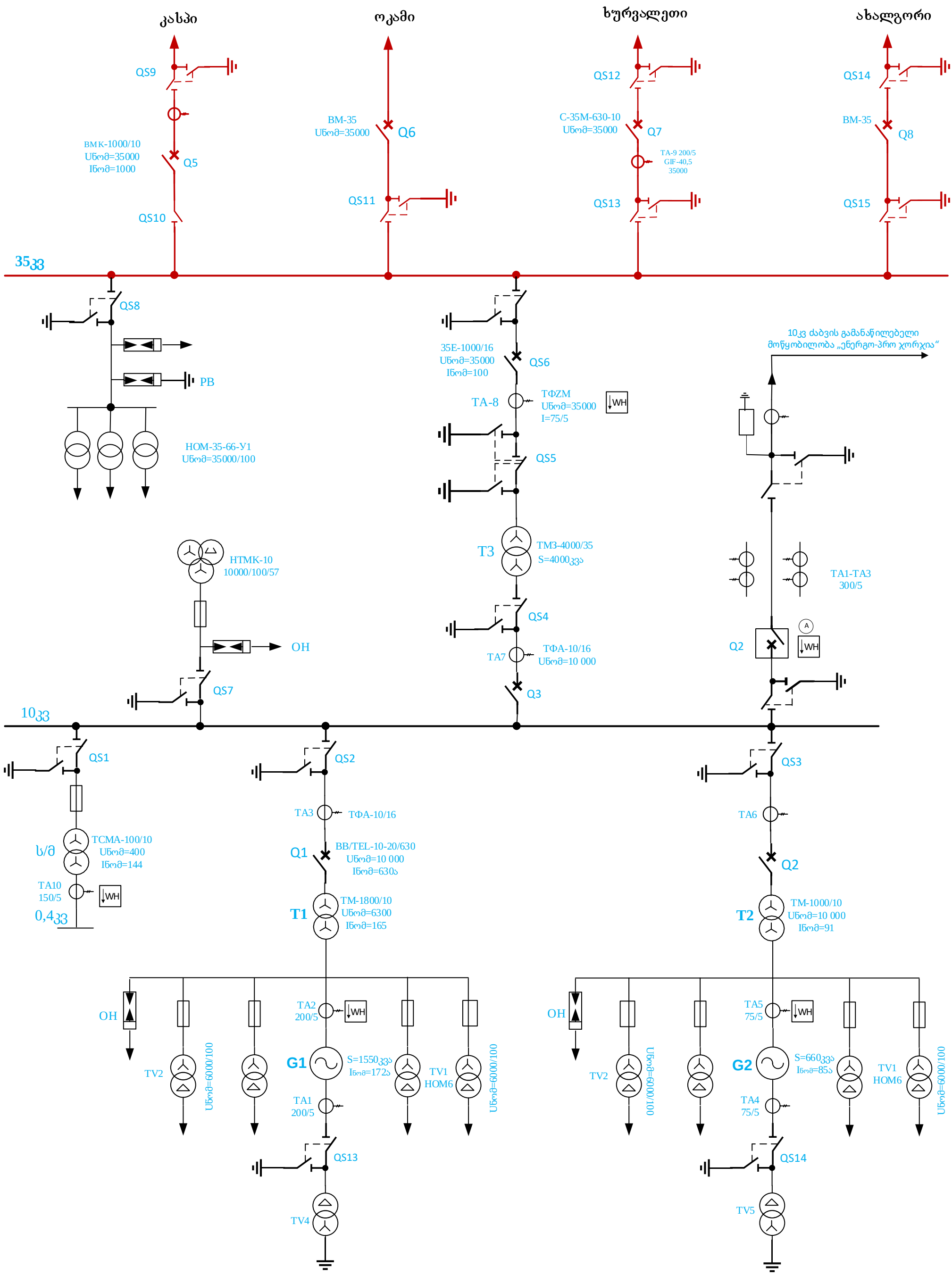

			„იგოეთ ჰესზე“ 10კვ ძაბვის აბონენტის მიერთება			
შეასრულა	ნ.დონაძე		ელექტრული ნაწილი	სტადია	ფურცელი	ფურცელი
შეამოწმა	ი.კამკამიძე			მ.პ	1	2
მიიღო	ლ.ჭიპაშვილი		მიერთების მთავარი სქემა:10კვ საპროექტო უჯრედების განლაგება პლატფორმაზე	GIEC		

10KV ძაბვის გამანაწილებელი მოწყობილობა
10kv სექცია

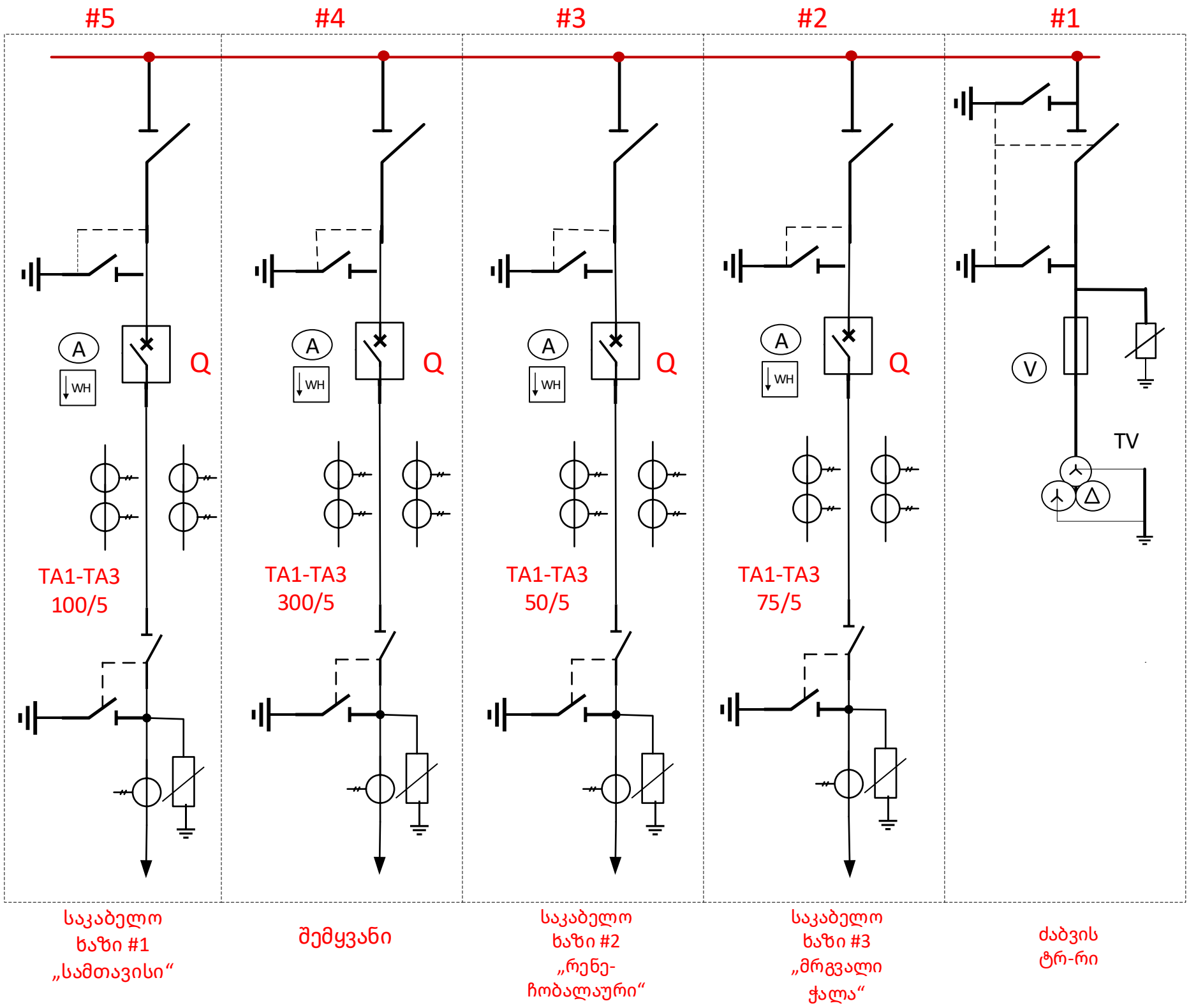
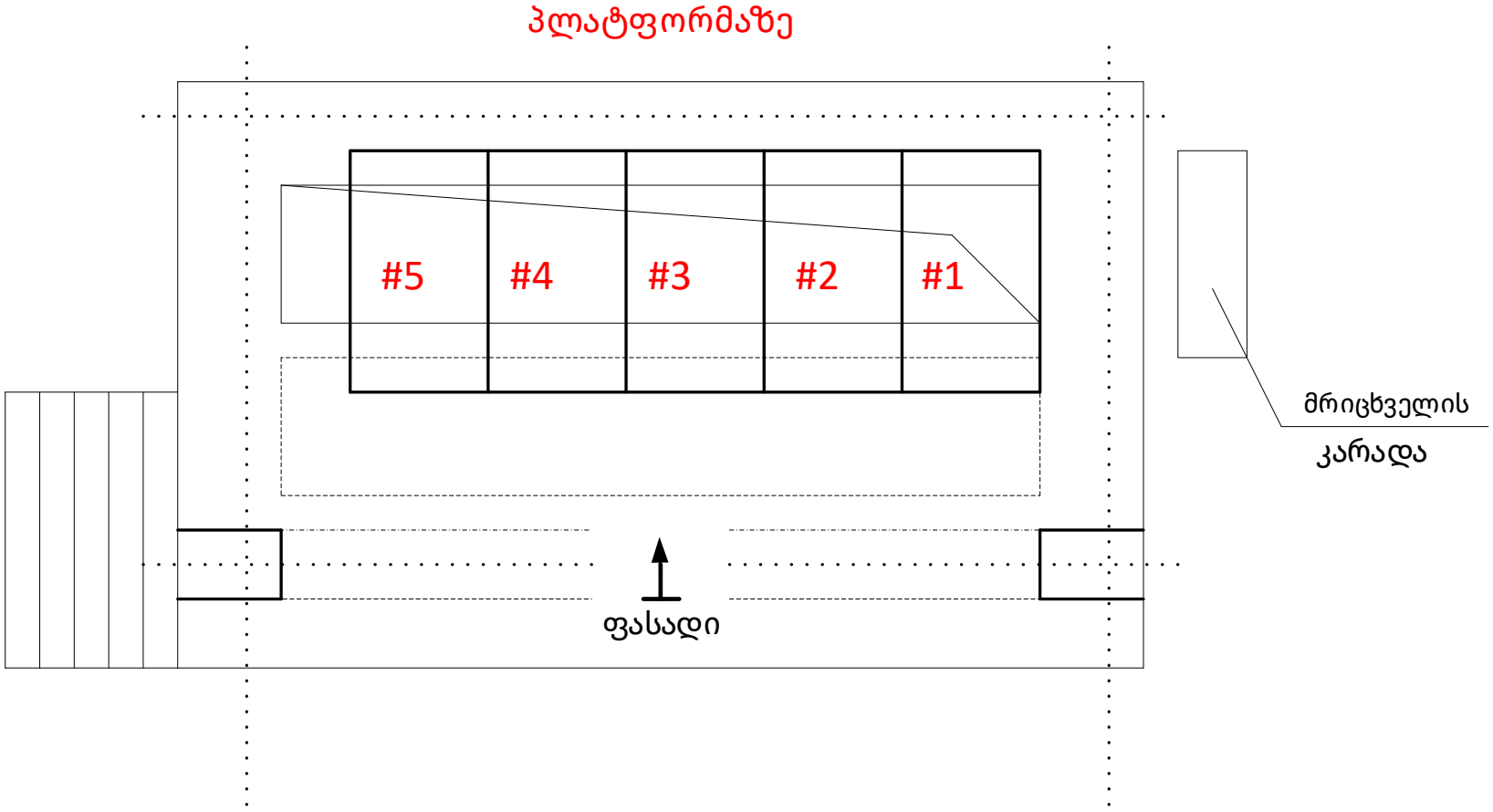
10KV ძაბვის გამანაწილებელი მოწყობილობა-უჯრედების განლაგება პლატფორმაზე